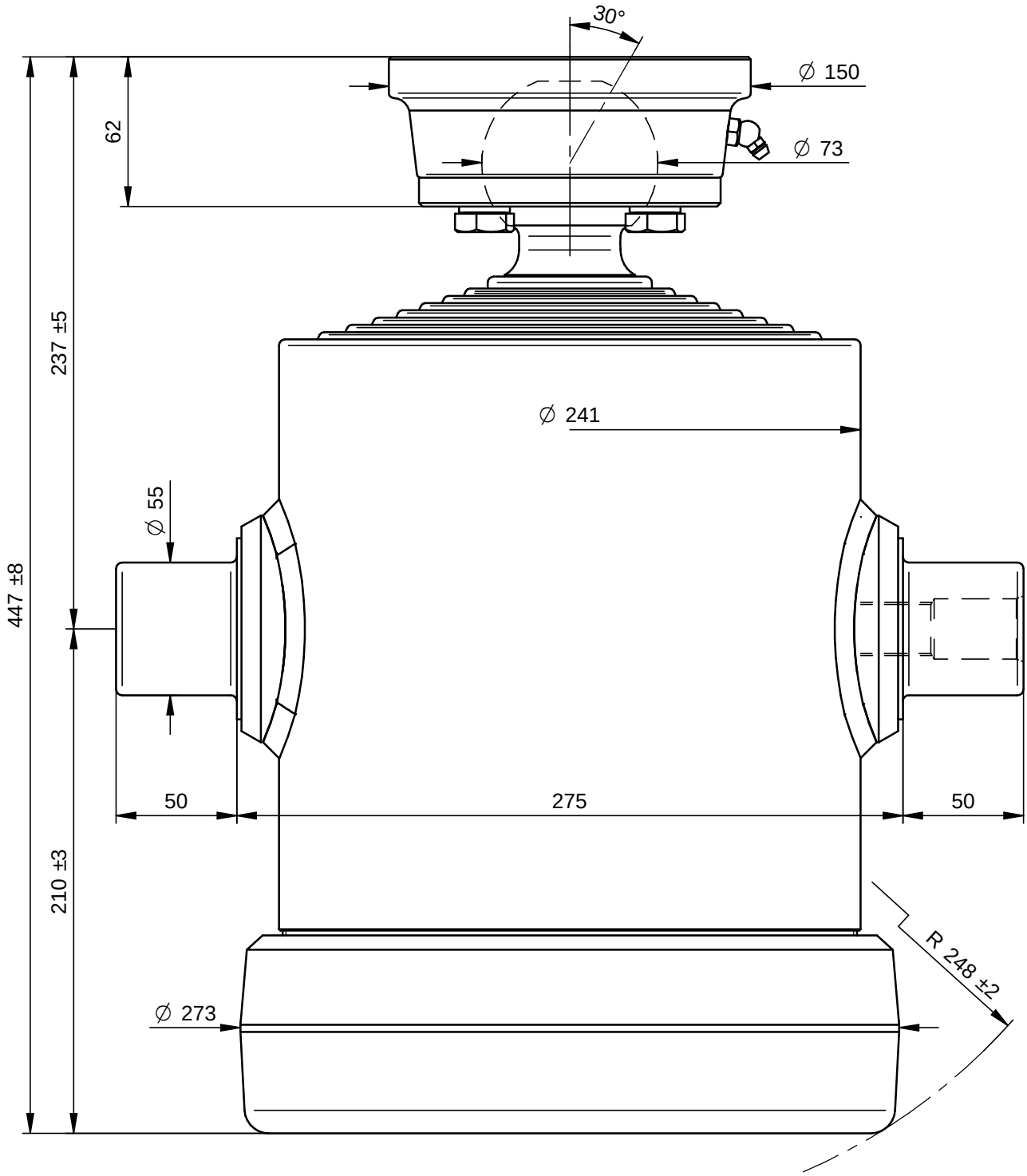

PORTATA MASSIMA A 180 Bars 25 Ton.

DI NATALE
BERTELLI SPA

Questo disegno è proprietà della Di Natale - Bertelli S.p.A., ogni riproduzione e/o cessione, è vietata a norma di legge

Descrizione / Description: Cil. Telescopico 08x1710x240 Sfera Ø73			DISEGNO 12850 — Rev -
Corsa/Stroke mm: 1710	Press. Max. Bars: 180		CODICE 8009S
Lunghezza/lenght mm: 300	Olio/Oil Lt.: 28	119,3 kg	
Trattamento/Treatment : tenifer		SCALA 1:2,5	DATA 08/01/09 — DATA 08/01/09
Diametro sfilate: 68-88-107-126-145-165-187-210			DISEGNATO : GM — APPROVATO : Di Natale
File: S:\Complessivi\12850.dft			

Modifiche
-
-
-
-
-
-