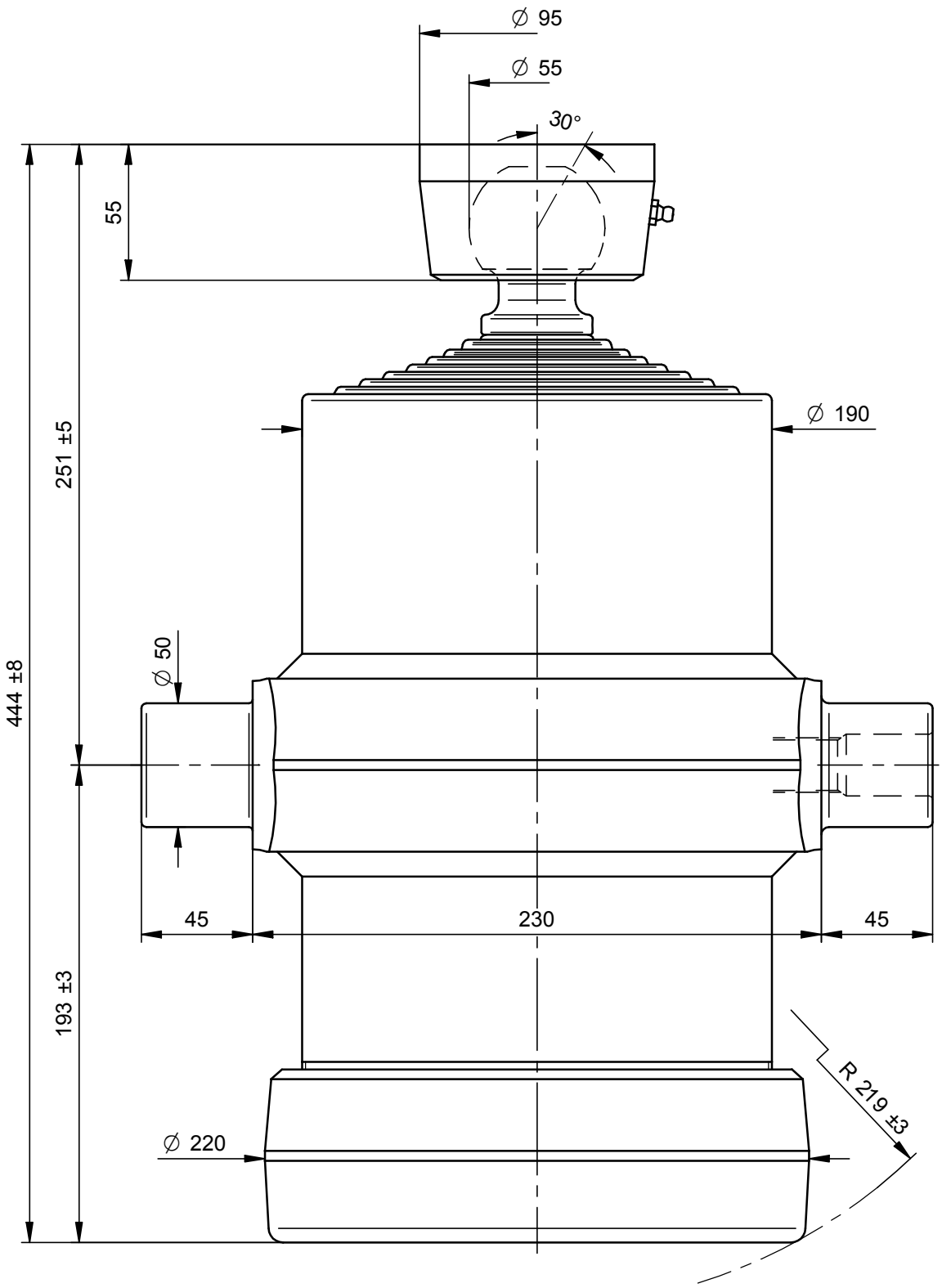

PORTATA MASSIMA A 180 Bars 11Ton.

DISEGNO CAD - NON MODIFICARE

Questo disegno è proprietà della Di Natale - Bertelli, ogni riproduzione e/o cessione, è vietata a norma di legge

Di Natale - Bertelli S.p.A. costruzione cilindri telescopici
Via S. Pietro 76 Roè Volciano (BRESCIA) ITALY

Modifiche
-
-
-
-
-

Descrizione / Description:
Cil. Telescopico 8x1940x190 Sfera Ø55

Corsa/Stroke mm: 1940	Press. Max. Bars: 180	
Lunghezza/lenght mm: 320	Olio/Oil Lt.: 19,5	77,1 kg
Trattamento/Treatment : tenifer		SCALA 1:2,5
Diametro sfilate: 46-61-76-91-107-126-145-165		

DISEGNO **9321S**
CODICE 8004S
DATA 20/05/11 DATA 20/05/11
DISEGNATO : Massimo
APPROVATO : Di Natale

File: S:\Complessivi\9321S.dft

0 10 20 30 40 50