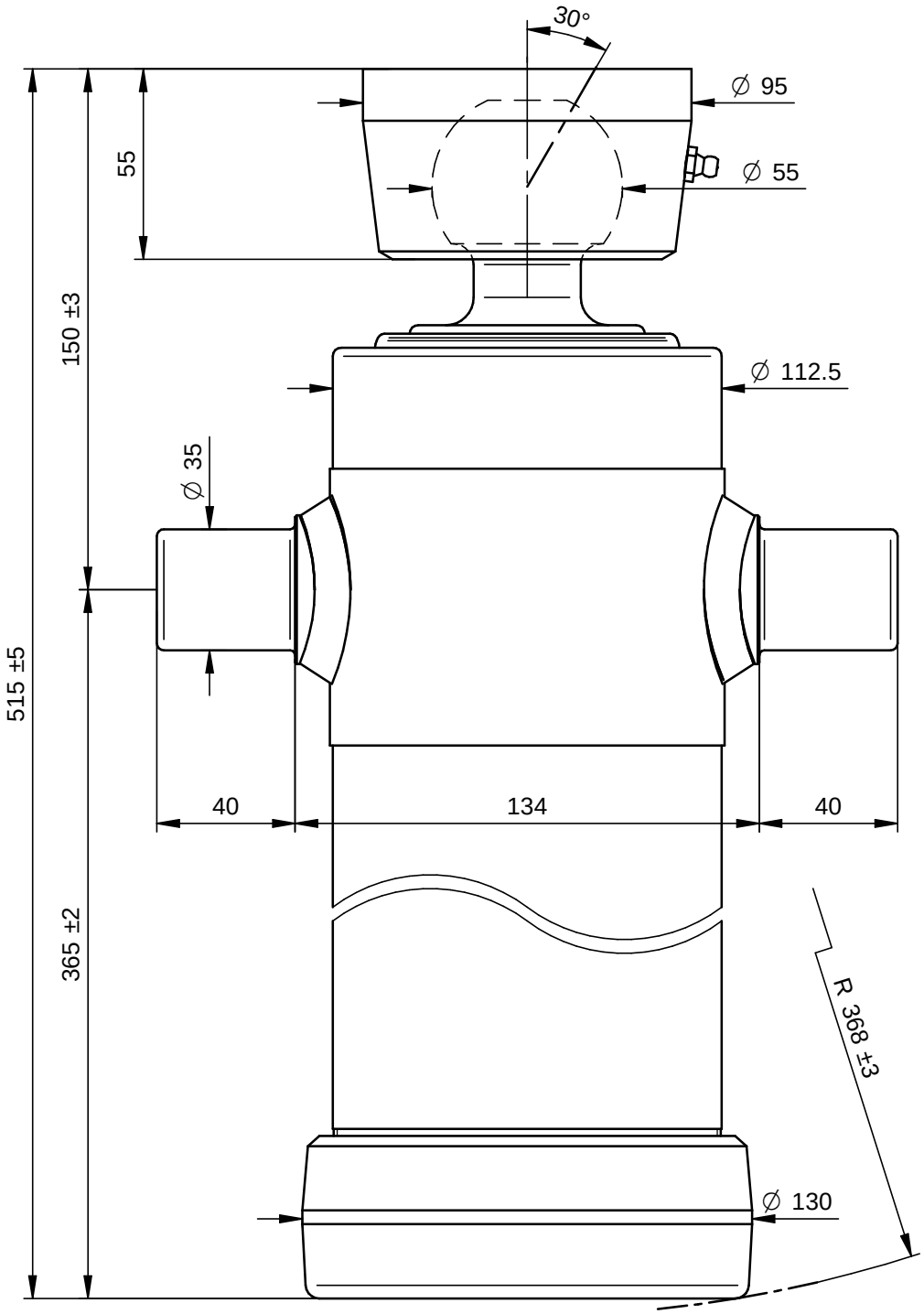

PORTATA MASSIMA A 180 Bars 9 Ton.

DI NATALE
BERTELLI SPA

Questo disegno è proprietà della Di Natale - Bertelli S.p.A., ogni riproduzione e/o cessione, è vietata a norma di legge

Descrizione / Description: Cil. Telescopico 2x0695x106 Sfera Ø55			DISEGNO 3368S — Rev -
Corsa/Stroke mm: 695	Press. Max. Bars: 220		CODICE 4022S
Lunghezza/lenght mm: 420	Olio/Oil Lt.: 4	34,9 kg	
Trattamento/Treatment : tenifer		SCALA 1:2	DATA 02/11/09 — DATA 02/11/09
Diametro sfilate: 68-88			DISEGNATO : GM — APPROVATO : DL
File: S:\Complessivi\3368S.dft			

Modifiche
-
-
-
-
-
-